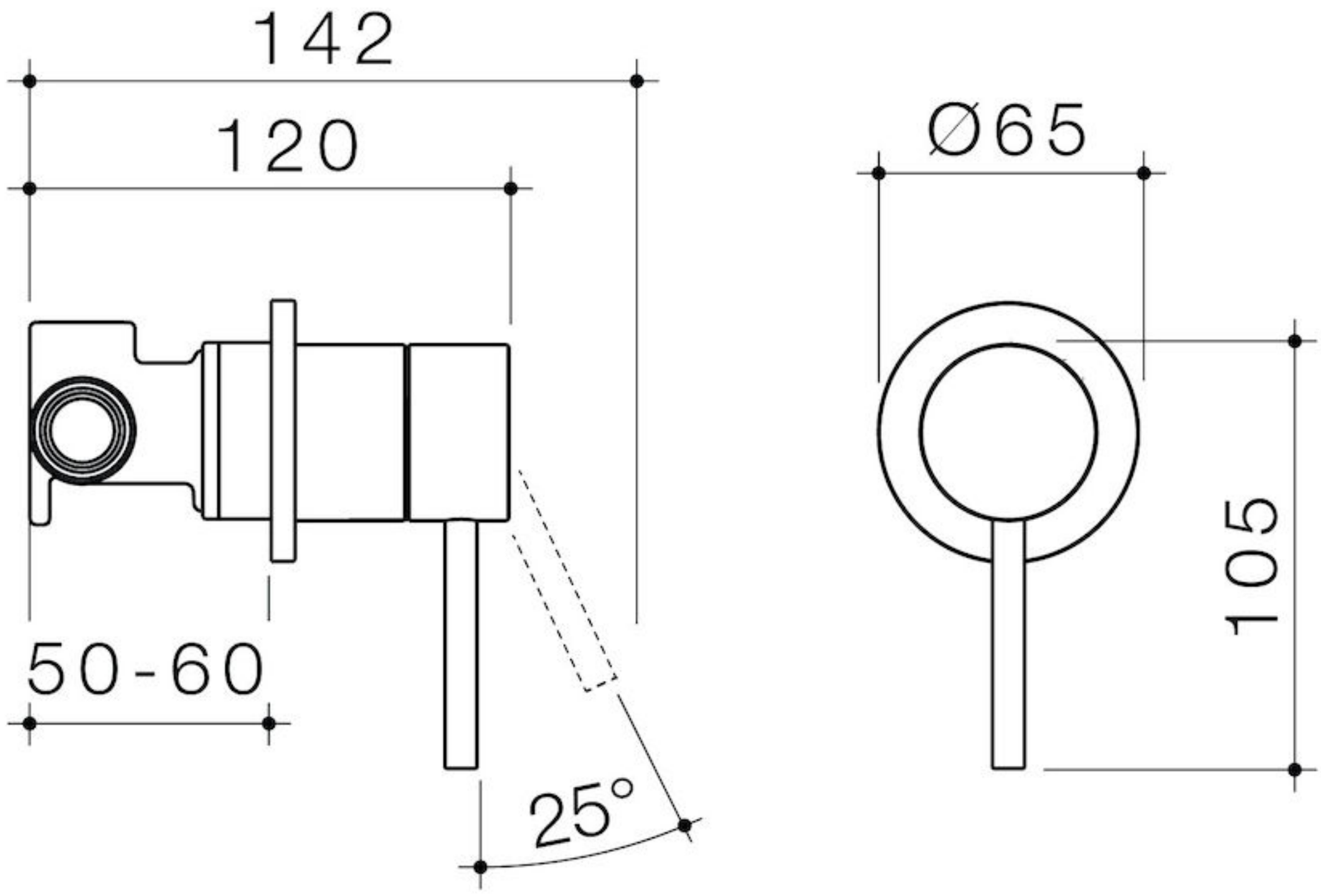
142
120
50-60
25°
Ø65
105